Anschluss Fassadenkarte 3620.57.0000

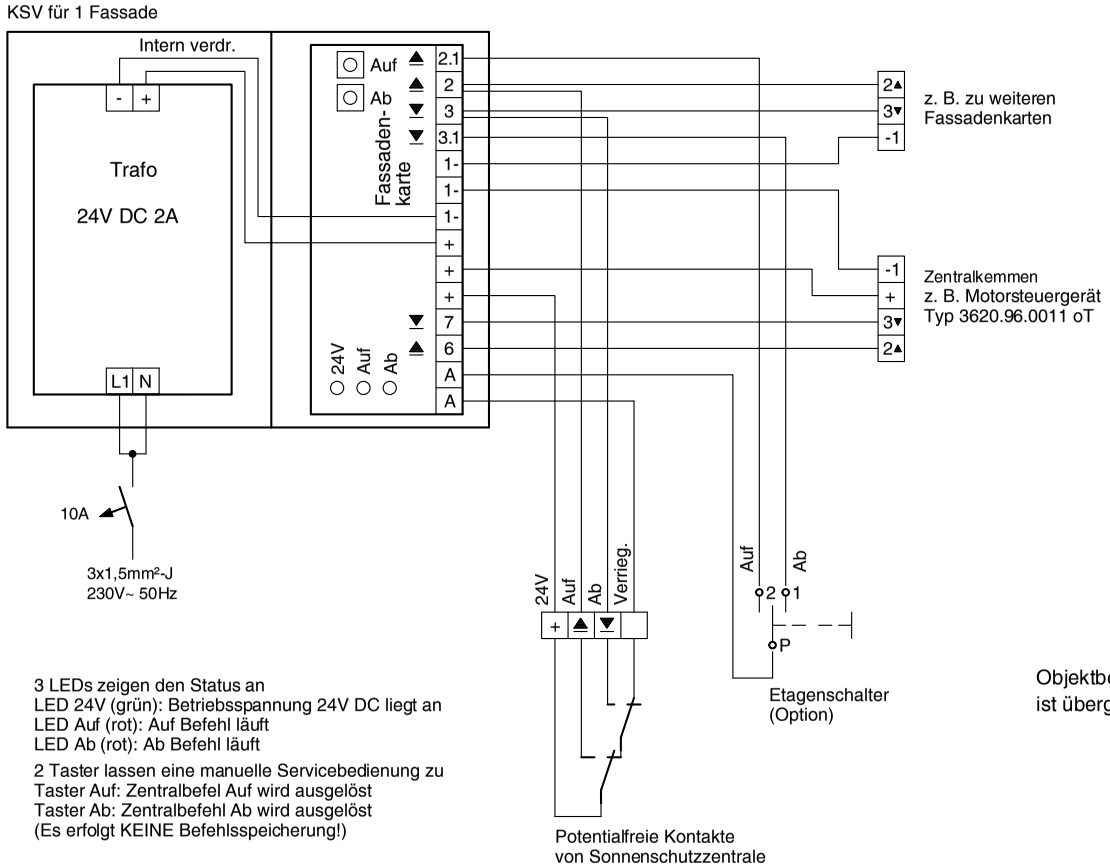

3 LEDs zeigen den Status an
LED 24V (grün): Betriebsspannung 24V DC liegt an
LED Auf (rot): Auf Befehl läuft
LED Ab (rot): Ab Befehl läuft

2 Taster lassen eine manuelle Servicebedienung zu
Taster Auf: Zentralbefel Auf wird ausgelöst
Taster Ab: Zentralbefehl Ab wird ausgelöst
(Es erfolgt KEINE Befehlsspeicherung!)

Objektbezogener Schaltplan
ist übergeordnet !

Hinweise

Nach Anschlussarbeiten von Rohrmotoren richtige Drehrichtung der Motoren feststellen.

Motoren nicht parallel schalten sonst Motor-beschädigung. Gerätezugangsöffnungen vorsehen und Einbauorte kennzeichnen.

Schutzschaltung bzw. Nullung nach den örtlichen EVU-Vorschriften durchführen.

					Tag	Name	Anschlussplan
				Bearb.	02.10.12	Un	
				Gepr.			Benennung
				zu Gerät			Kleinspannungsvert. mit Fassadenkarte
				zu Anlage			Zeichnungs-Nr.
							3620.57.0000/10/30
Rev	Änderungs-Nr.	Tag	Name	Anschlussplan			Blatt 1/1 19.06.2014 11:40:51